Vybavení dolní skříňky

- **Čelní výsuv 90° Cargo IQ plus 150, 2-patrový**
- **Pro šířku skříně 150 mm**

- Pro šířku skříně 150 mm
- Nosnost 15 kg
- Minimální světlé rozměry korpusu:
  Šířka 112 mm
  Hloubka 495 mm
  Výška 590 mm
- Plnovýsuv Quadro V6 s tlumením Silent System a vložky na dno je třeba objednat zvlášť, viz níže
- Výsuvy volitelně vpravo, vlevo nebo diagonálně
- Čelní výsuv, ocel, prášková barva stříbrná
  Vložka na dno, plast průsvitný

Cargo IQ plus 150

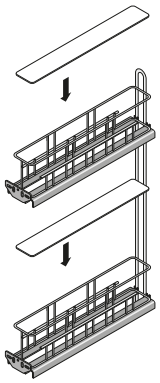

Výrobek	Barva	**Obj. č.**	Balení
Cargo IQ plus 150	stříbrná	**9 077 588**	1/10 ks
Vložka na dno 150	průsvitný	**9 077 601**	1/40 ks

Plnovýsuv Quadro V6 s tlumením Silent System

- Jmenovitá délka 470 mm
- Ocel pozinkovaná

Příslušenství viz:
- Volitelně je možné použití také s plnovýsuvem Quadro V6 s Push to open, viz svazek 1

Vestavná šířka mm	Tloušťka boku korpusu mm	**Obj. č. / Provedení**		Balení
		levé	**pravé**	
9,5	19	**9 047 289**	**9 047 290**	1/20 ks
10,5	18	**9 047 452**	**9 047 453**	1/20 ks
12,5	16	**9 046 288**	**9 046 289**	1/20 ks

Rozměry

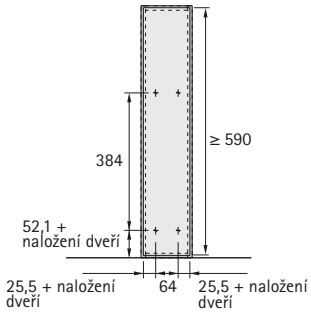

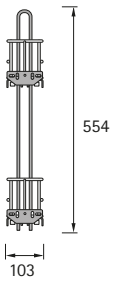

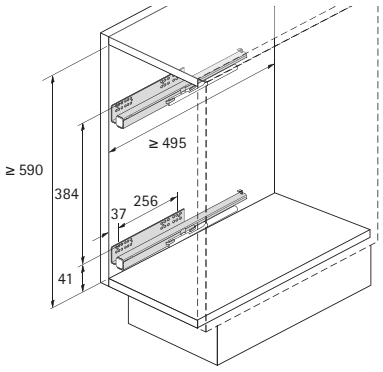
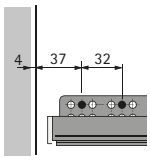
mezera za čelem v kombinaci s plnovýsuvem Quadro V6 s Push to open