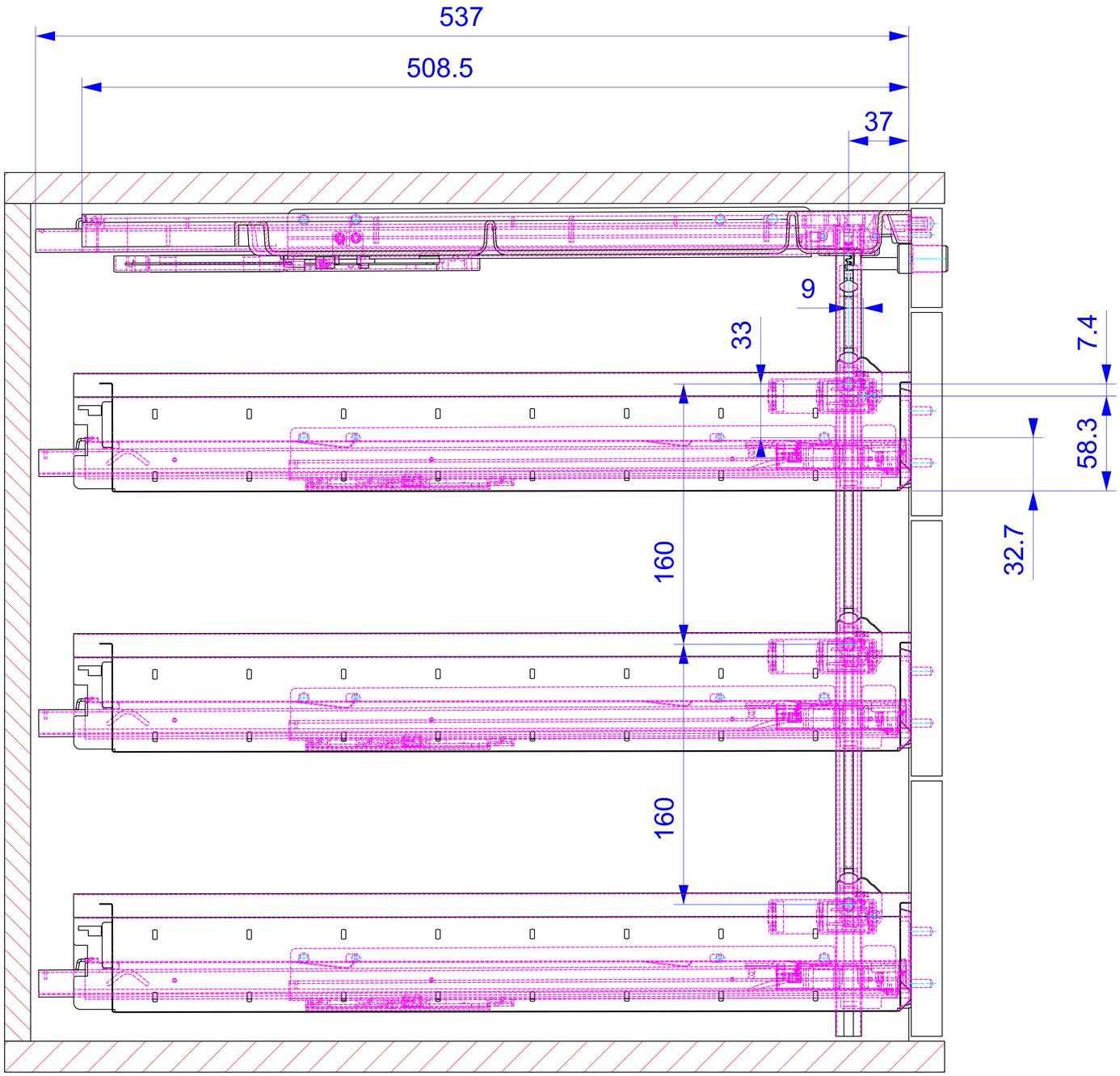

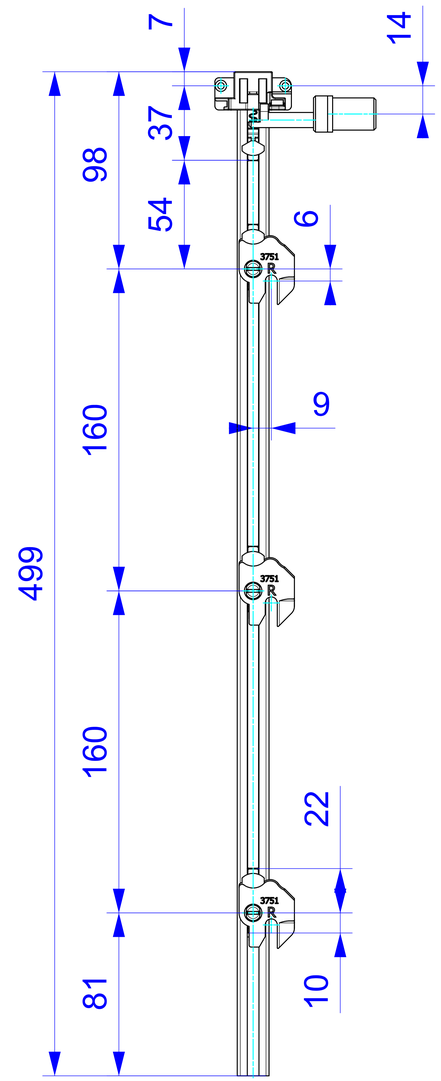

System: TopSolid	Gul. Abw. für Maße ohne Toleranzang.	Oberfläche	Maßstab 1:1	Position -	Menge -
			Material:		
	2022 Datum	Name	Container-OrgaAer Raster32/EB292		
	Bearb. 14.01.	V.F.	NL550TA; 1HE-2HE-2,5HE-2,5HE		
	Gepr.				
	Norm				
Zust. Änderungen / Datum / Name	Datename	BSP Marbach/N.	Demos Typ2	Blatt 3 von 3	A0